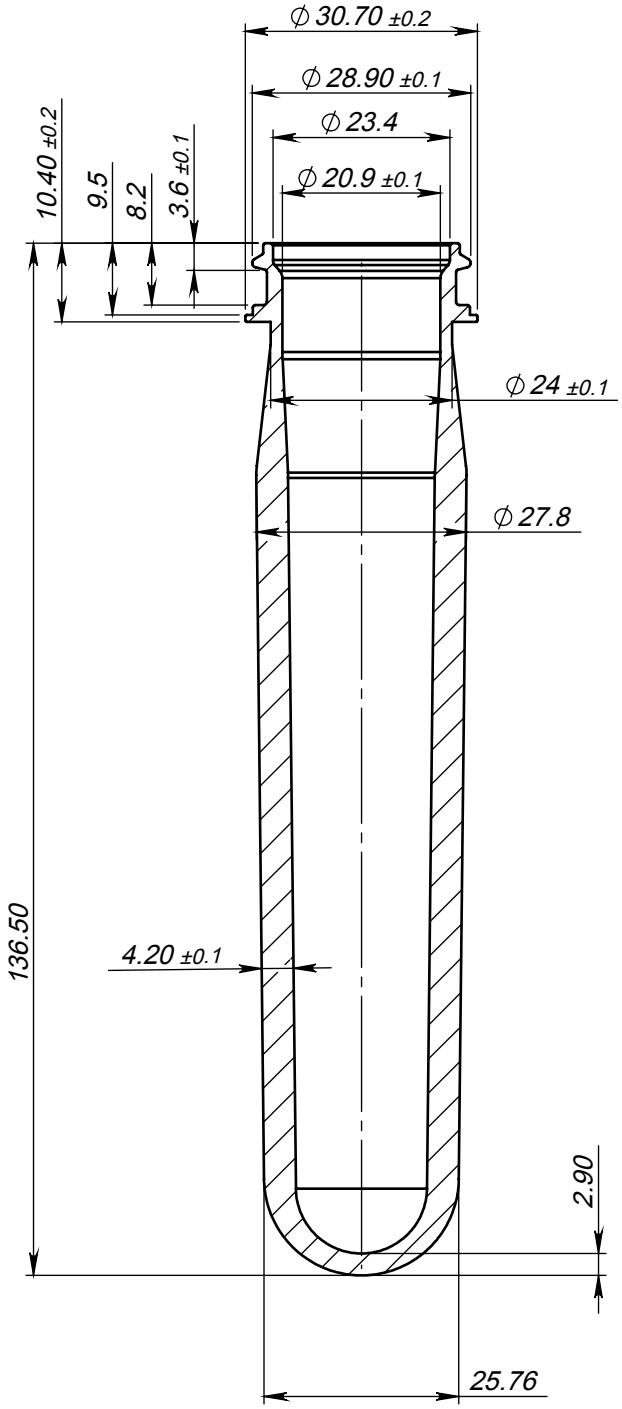

Контролирани размери	
⌀ 30.70 ±0.2	3.6 ±0.1
⌀ 28.90 ±0.1	10.40 ±0.2
⌀ 20.9 ±0.1	4.20 ±0.1
⌀ 24 ±0.1	

				Мащаб	Маса 49 г ± 0.5 г	Брой 1	PET
				Лист 1	ПОЗ.		Преформа 29/21 49г Nissei
Изп.	Опис	Подпис	Дата				
Разр.	Скачков		29.11.2011				4233-1.01.10
Пров.	Попов		29.11.2011				
Утв.							