ITD Ltd.

Production of moulds, preforms, plastic bottles, vials and caps

72, Chardafon Veliki Str.
Saedinenie, Bulgaria
Tel. +359 32 606 821
Fax +359 32 606 888
e-mail: office@itd.bg
www.itd.bg

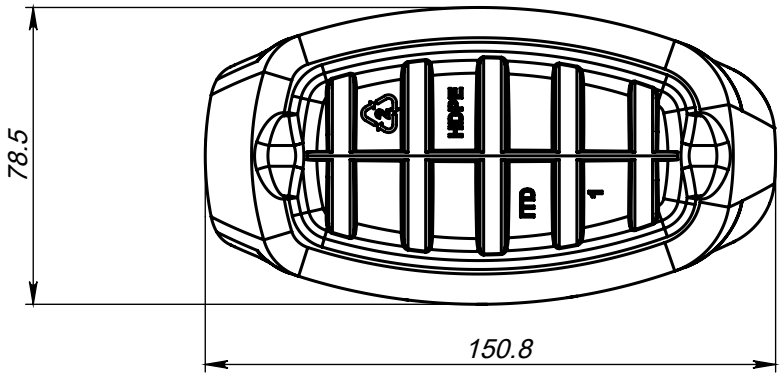

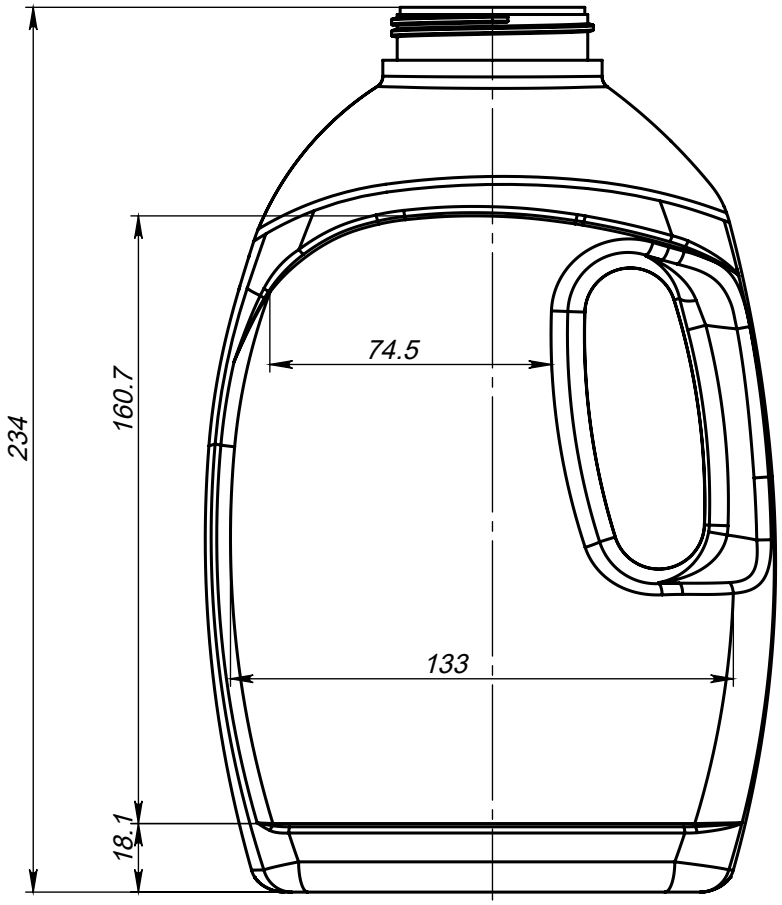

Бар код *Reference number*	***23260***
Обем *Volume*	*1500ml*
Тегло *Weight*	*68g*
Гърло *Neck finish*	*Капачка БК 63050* *Cap BC 63050*
Материал *Material*	*HDPE*